その他仮設材

屋上防水工事専用　仮設安全手すり
ケミスタ

NETIS登録番号：KT-200092-A

株式会社ケミテック

〒235-0016　横浜市磯子区磯子5-7-1-105
TEL 045-370-7208　FAX 045-370-7218
URL http://www.chemi.co.jp/
mail a_sakakura0860@chemi.co.jp

設置状況

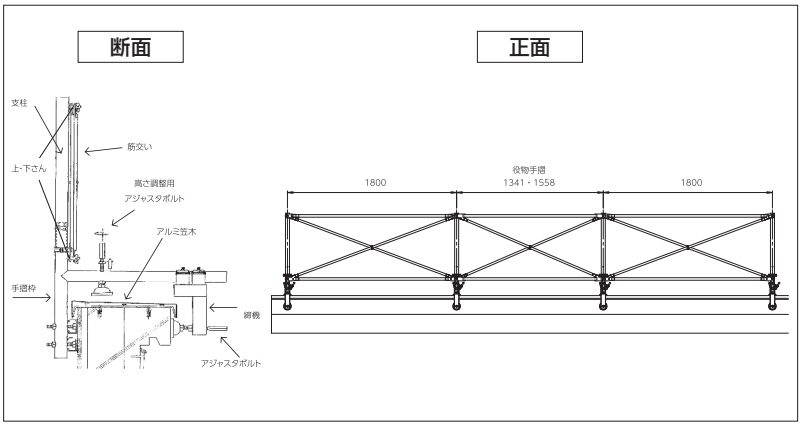

組立図

概　要

パラペットに「挟み込み」・「浮かせる」独自の構造により、防水作業をスムーズに行うことができる屋上防水工事専用の仮設安全手すり。（一社）仮設工業会「ガードポスト２種」（手すり枠（取付部））、「墜落防護工２種」（支柱および手すり部）に準拠している。　※特許出願中

特　長

１．屋上防水工事に特化した機能性

1）パラペット天端より100㎜浮かして固定するため、防水作業に障害物がない。パラペット幅100～460㎜まで対応できる。460㎜以上は延長パイプで取付可能。
2）手すり部分はパラペット外側に設置するため、防水作業がしやすい。また防水塗材の飛散防止用ビニール養生およびメッシュシート養生ができる。
3）アルミ笠木の脱着も可能。

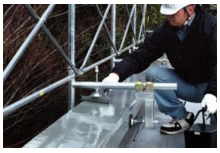

手すり枠をパラペット天端から100㎜浮かせたことで、施工性が向上。

飛散防止メッシュシートや、落下物防止ネット等の取付けができる。

手すり枠に延長パイプを取り付けることで、幅の広いパラペットにも対応。

２．安全性

枠組足場の技術をもとにした屋上防水工事専用の仮設安全手すりで、パラペットへの手すり枠、支柱は枠組足場メーカー製造の強度試験済み※の特注品。また、手すり部分は仮設工業会認定既製品の筋交・手すりさんを使用し強度を確保している。

※ホームページに「強度試験報告書」掲載

３．軽量化

ケミスタの各部材重量は５kg以下と軽量コンパクトで、運搬・荷上げ・組み立てが容易。エレベーターでの荷上げにも適している。

作業手順

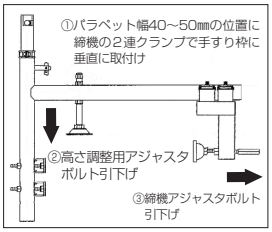

①手すり枠と締機の取付け準備

②手すり枠をパラペットに取付け

③次の手すり枠をパラペットへ取付け

④支柱、上さんの取付け

⑤筋交いの取付け

※コーナー部の状況

採用実績

公共機関15件、民間等15件　※2021年10月現在
［主な発注者］横浜市、横浜市建築保全公社、神奈川県、三浦市、千葉県、東京都交通局、東日本電信電話㈱、米軍座間基地他

NETIS登録記念・在庫限定販売について

同社では、2021年11月現在、NETIS登録を記念した在庫の限定販売を実施している。詳細は同社へ問い合わせのこと。