軟弱地盤処理工

浅層地盤改良工法
ＬＩＭ工法

NETIS登録番号：(旧)QS-980023

太平基礎工業株式会社

〒846-0031 佐賀県多久市多久町3555-132
TEL 0952-75-8430　FAX 0952-75-8431
URL https://www.taihei-kiso.com/

ロングバックホー

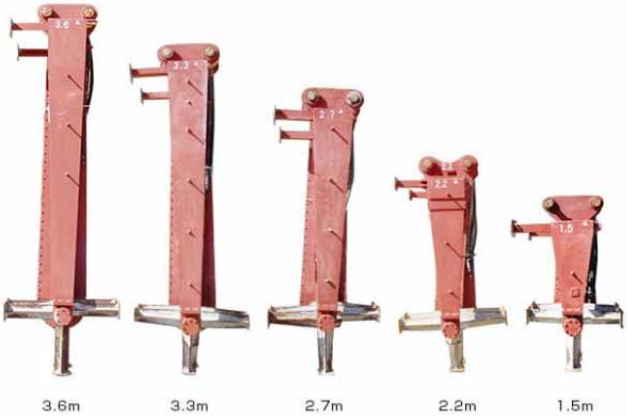

使用LIMミキサー

概　要

「LIM工法」はセメント系固化材を、改良を目的とする地盤に粉状で散布。

バックホーの先端に取り付けた、粉体混合撹拌機で改良対象深度まで混合撹拌させ、現場土とセメント系固化材を均一に混合し、固化材の化学水和反応により軟弱土を強固な地盤に改良する浅層改良工法である。

※平成7年9月に実用新案特許を取得

特　長

・環境への取り組み

バケットによる撹拌時、重機本体の振動が発生し、それに伴う騒音が発生してしまう。LIM工法なら撹拌機の上下作業のみなので、騒音を最小限に抑えることが可能。

・排ガス・低騒音型建設機械の使用

国土交通省の基準を満たした建設機械の使用。機械化施工が大気環境に与える負荷の軽減を目的として、排出ガス性能の良い建設機械を使用し、排出ガスを常に意識している。

施工概要図

施工機械は、バックホー(0.7㎥)に特別装備した超ロングアームブームに油圧式撹拌機を取り付けて施工を行う。また、撹拌の列間を再度撹拌することで、列間の重ねを確保する。重機足場が極端に悪いときには、敷鉄板等で養生を行う。

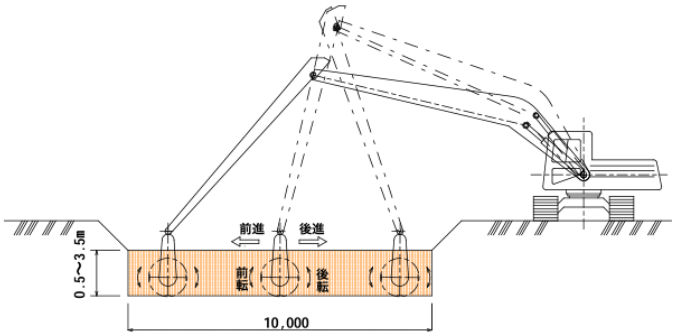

施工手順

①固化材散布範囲検測

②固化材割付範囲確認

③固化材散布

④固化材散布完了

⑤撹拌状況

⑥撹拌深度検測

⑦LIMミキサー マーキング確認

⑧撹拌完了