建築用鋼製下地材――壁・天井――

準構造化耐震天井
スマートタイト®45 ショートタイプ

株式会社佐藤型鋼製作所

〒733-0802　広島市西区三滝本町2-24-24
TEL 082-237-1962　FAX 082-237-4703
URL http://www.satock.co.jp/　mail sato.m@satock.co.jp
［拠点］東京営業所（東京都中央区京橋3-3-14、TEL.03-6281-9170）、吉田工場（広島県安芸高田市吉田町川本180-1、TEL.0826-43-1346）、広島流通センター（広島県安芸高田市吉田町山手713-1、TEL.0826-43-1982）、千葉流通センター（千葉県市原市姉崎海岸38、TEL.0436-60-7661）

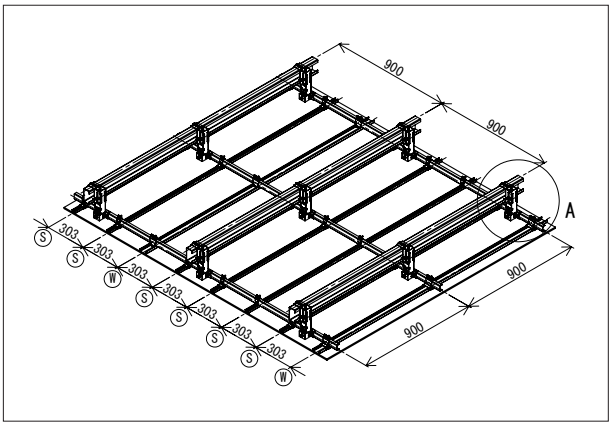

支持構造部組付け状態（取付間隔900×900㎜の場合）

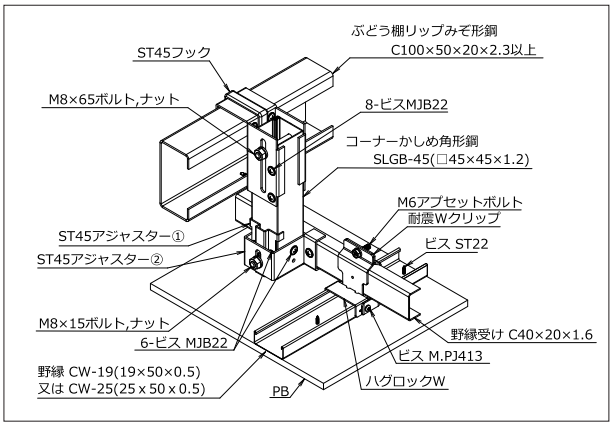

構成部材詳細（A部）

ぶどう棚の精度が良くなくても正確なレベル調整が可能

1．レベル調整が容易で、最大約110㎜の調整が可能。（ST45フック部73㎜・ST45アジャスター部36.5㎜：２段階調整）
2．ショートタイプはふところ100～300㎜に対応が可能。
3．リップみぞ形鋼C100×50×20×2.3以上の両面に取り付けが可能。（壁際の施工に有利）
4．ST45アジャスターの受け部により野縁受けを水平に取り付けしやすい。
5．ロングタイプ（ふところ115～600㎜）のラインアップあり。
6．勾配天井、段差天井（ロングタイプと併用）の対応も可能。

※特許申請中

標準納まり図

[野縁方向]

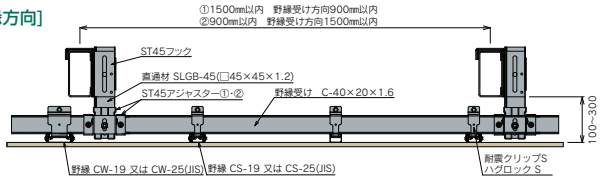

[野縁受け方向]

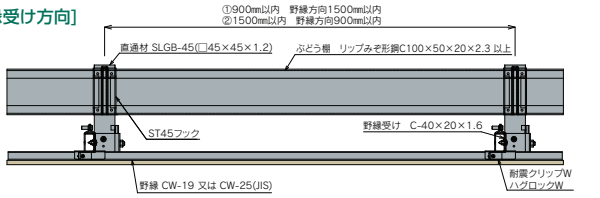

[勾配天井]

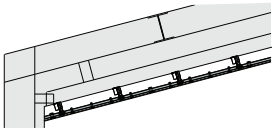
※斜め天井の対応も可能。

[段差天井]

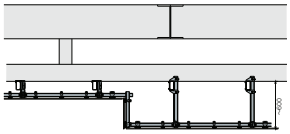
※スマートタイト45ロングタイプを併用する場合は、角形鋼管100×50×2.3以上をぶどう棚として使用のこと。

性能試験結果

●水平加力試験　ふところ100㎜
支持構造部材　C100×50×20×2.3

	許容耐力（N）	剛性（N/㎜）
野縁方向	1,680	245
野縁受方向	2,114	314

※金物１個当たり

●水平加力試験　ふところ300㎜
支持構造部材　C100×50×20×2.3

	許容耐力（N）	剛性（N/㎜）
野縁方向	1,454	86
野縁受方向	1,337	49

※金物１個当たり

●鉛直荷重試験　ふところ300㎜

	最大荷重（N）	変位(㎜)	試験体の状況
引　張	10,380	13.5	ビス破断
圧　縮	8,840	13.5	ビス破断

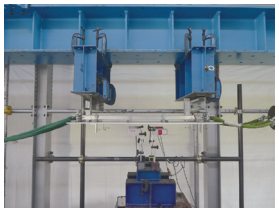
試験状況写真

固有周期が0.1secのときの１㎡当り最大ボード質量

ふところ(mm)	最大ボード質量(kg /㎡)		
	900 X 900mm	1200 X 900mm	1500 X 900mm
100	32.57(62.5)	32.57(53.69)	32.57(42.95)
150	32.57(56.17)	32.57(42.13)	32.57(33.70)
200	32.57(40.76)	30.57	24.45
250	25.34	19.01	15.21
300	9.93	7.45	5.96

※野縁CW-19ピッチ@303・たわみ度1/500の場合
※( )内の数値は野縁CW-25の場合
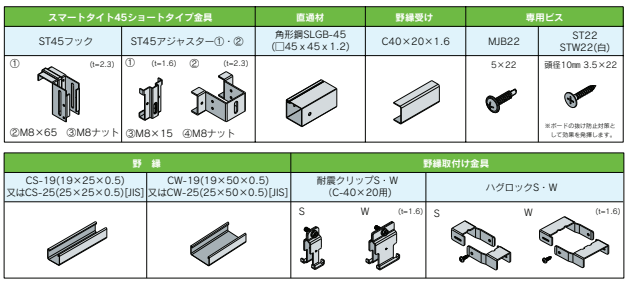
部材一覧